RoHS COMPLAINT

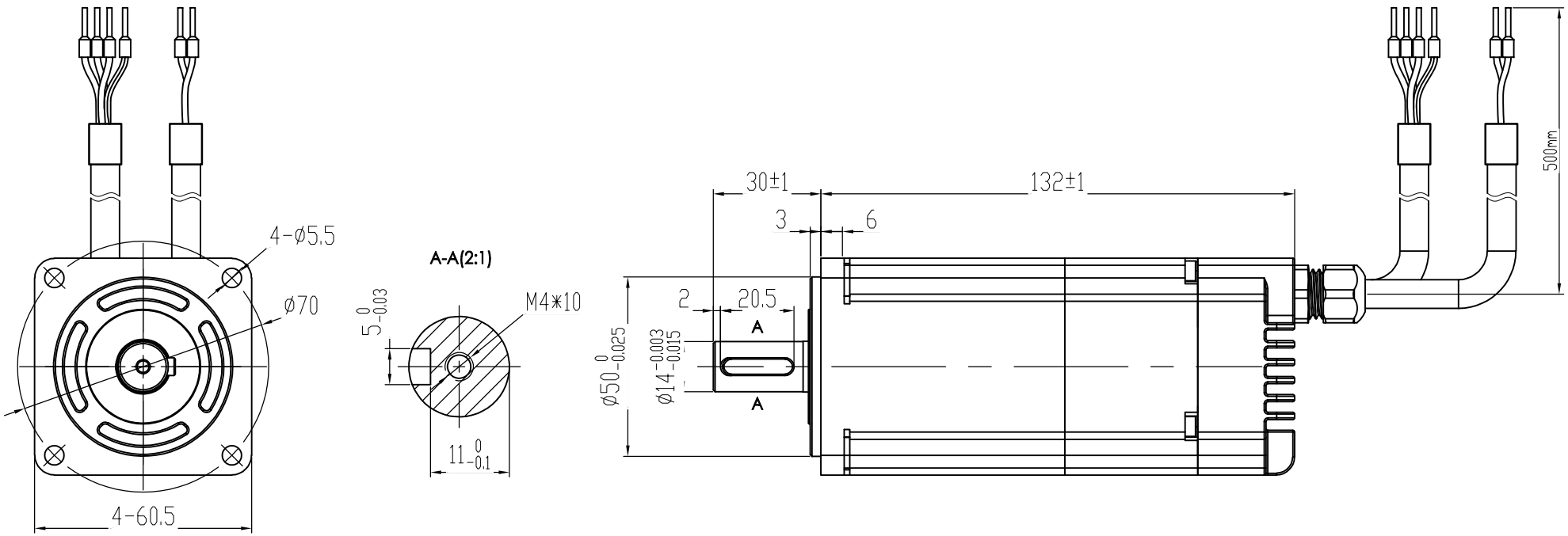

额定电压	48	V DC
额定功率	400	W
额定电流	10	A
额定转矩	1.27	N • m
额定转速	3000±10%	RPM
最高转速	3600±10%	RPM
线反电势常数	8.3	V/KRPM
线电阻	0.31	Ω
线电感	0.49	mH
转动惯量	0.52	10^{-4}kg.m^2
力矩系数	0.13	Nm/A
电气时间常数	1.58	ms
转子极对数	5 p	
电机绝缘等级	CLass F	
防护等级	IP54	

电源接口定义

端子序号	+	-
功能定义	V+	V-
线缆颜色	棕	蓝

通讯控制接口定义

端子序号	6	5	4	3	2	1
功能定义	DI1	DIC	DIR-	DIR+	PLUS-	PLUS+
线缆颜色	黄黑	黄	绿黑	绿	蓝黑	蓝
端子序号	12	11	10	9	8	7
功能定义	RS485A	DO2-	DO2+	DO1-	DO1+	DI2
线缆颜色	灰	紫黑	紫	橙黑	橙	白
端子序号			16	15	14	13
功能定义			DI3	CAN L	CAN H	RS485B
线缆颜色			白黑	黑	红	灰黑

CONFIRMED&ACCEPTED BY CUTOMER (客户确认&接受)
COMPANY CHOP&SIGNATURE (盖章&签名)

一般公差 TOLERANCE ±0.3/±3°

版本	年 月 日	变更番号	变 更 内 容	设计	备 注 NOTE

品 名

电机规格书

REV. A

制 图/DRAWN		比例 SCALE	1:1	物料号	
设 计/DESIGNED		单位 UNIT	mm	型 号	ZMD60AIS132-48-C01330-B1-5-1C-Z
审 核/CHECKED					
承 认/APPROVED		上海四横电机制造有限公司		页 SHEET	1/1

三视图 THIRD ANGLE PROJECTION