RoHS COMPLAINT

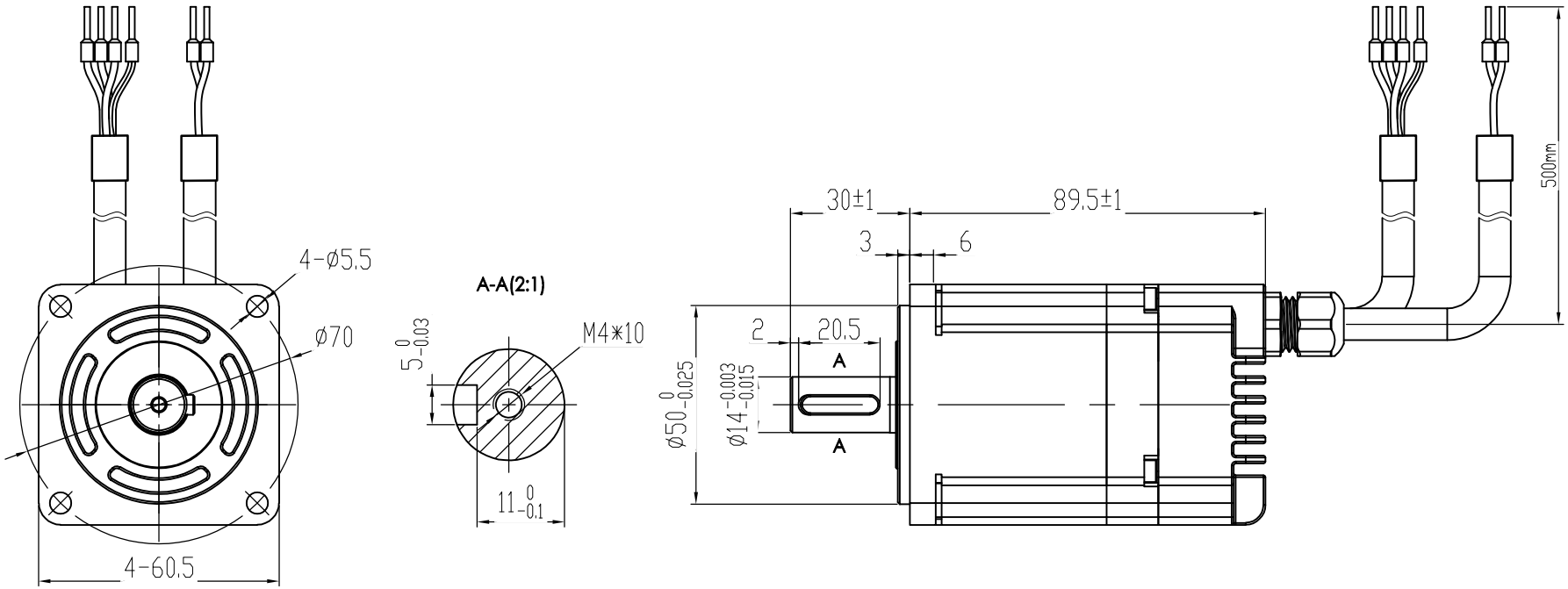

额定电压	24	V DC
额定功率	200	W
额定电流	10	A
额定转矩	0.64	N•m
额定转速	3000±10%	RPM
最高转速	3600±10%	RPM
线反电势常数	4.5	V/KRPM
线电阻	0.2	Ω
线电感	0.3	mH
转动惯量	0.28	10^{-4}kg.m^2
力矩系数	0.06	Nm/A
电气时间常数	1.5	ms
转子极对数	5 p	
电机绝缘等级	CLass F	
防护等级	IP54	

通讯控制接口定义

端子序号	6	5	4	3	2	1
功能定义	DI1	DIC	DIR-	DIR+	PLUS-	PLUS+
线缆颜色	黄黑	黄	绿黑	绿	蓝黑	蓝
端子序号	12	11	10	9	8	7
功能定义	RS485A	DO2-	DO2+	DO1-	DO1+	DI2
线缆颜色	灰	紫黑	紫	橙黑	橙	白
端子序号					14	13
功能定义					DI3	RS485B
线缆颜色					白黑	灰黑

电源接口定义

端子序号	+	-
功能定义	V+	V-
线缆颜色	棕	蓝

CONFIRMED&ACCEPTED BY CUTOMER
(客户确认&接受)
COMPANY CHOP&SIGNATURE
(盖章&签名)

一般公差 TOLERANCE ±0.3/±3°

版本	年 月 日	变更番号	变 更 内 容	设计

品 名

电机规格书

备 注 NOTE

REV. A

制 图/DRAWN		比例 SCALE	1:1	物料号	
设 计/DESIGNED		单位 UNIT	mm	型 号	ZMD60AIS90-24-C00630-B1-5-1R
审 核/CHECKED					
承 认/APPROVED		上海四横电机制造有限公司		页 SHEET	1/1

三视图 THIRD ANGLE PROJECTION