RoHS COMPLAINT

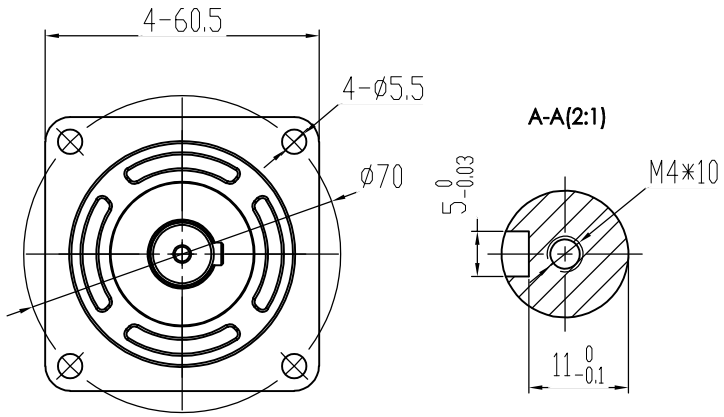

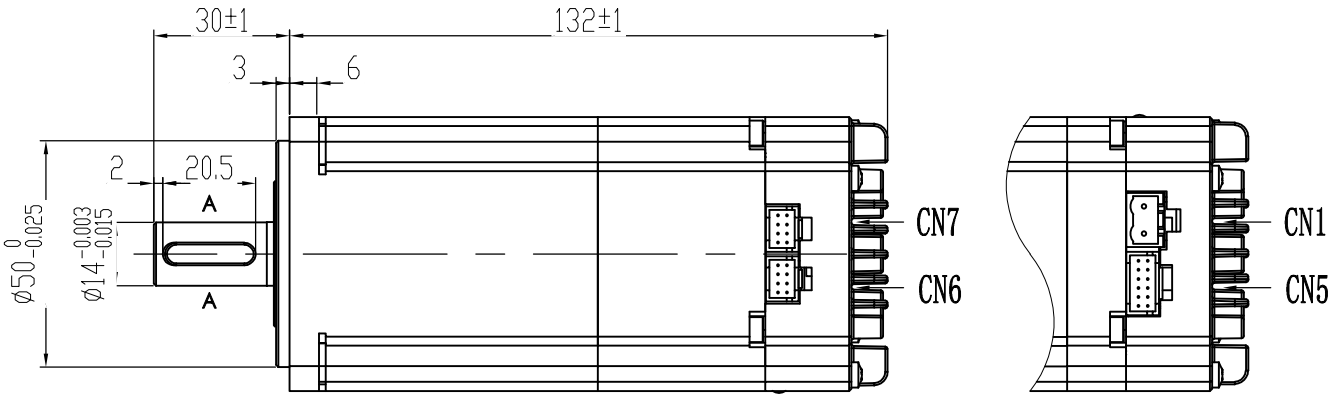

CN6

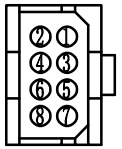

端子序号	名称	功能
1	485A+	485通讯正端
2	CANH	CAN通讯H
3	485B-	485通讯负端
4	CANL	CAN通讯L
5	GND	通讯公共地
6	NC	预留
7	NC	预留
8	NC	预留

CN1

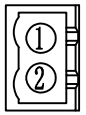

端子	名称	功能	
1	GND	直流电源地	DC48V供电，正负接反会损坏驱动器
2	DC+	直流电源正极	

CN7

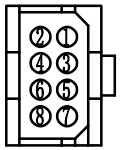

端子序号	名称	功能
1	485A+	485通讯正端
2	CANH	CAN通讯H
3	485B-	485通讯负端
4	CANL	CAN通讯L
5	GND	通信公共地
6	SWCLK	厂家专用
7	+3.3V	
8	SWDIO	

CN5

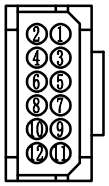

端子	名称	功能	
1	DO1+	输出端子01	该端子功能取决于用户I/O功能设定
2	DO1-		
3	DO2+	输出端子02	
4	DO2-		
8	DI1	输入端子01	
5	DI2	输入端子02	
6	DI3	输入端子03	
7	DIC	输入端子的公共端,用来驱动输入光耦,接DC12~24V(共阳NPN接法)或0V(共阴PNP接法),电流≥100mA	
9	DIR+	指令方向正端	DC5-24V自适应
10	DIR-	指令方向负端	
11	PULS+	指令脉冲正端	
12	PULS-	指令脉冲负端	

额定电压	48	V DC
额定功率	400	W
额定电流	10	A
额定转矩	1.27	N • m
额定转速	3000±10%	RPM
最高转速	3600±10%	RPM
线反电势常数	8.3	V/KRPM
线电阻	0.31	Ω
线电感	0.49	mH
转动惯量	0.52	10^{-4}kg.m^2
力矩系数	0.13	Nm/A
电气时间常数	1.58	ms
转子极对数	5 p	
电机绝缘等级	CLass F	
防护等级	IP54	

CONFIRMED&ACCEPTED BY CUTOMER (客户确认&接受)
COMPANY CHOP&SIGNATURE (盖章&签名)

一般公差 TOLERANCE ±0.3/±3°

版本	年 月 日	变更番号	变 更 内 容	设计	备 注 NOTE

品 名

电机规格书

REV. A

制 图/DRAWN		比例 SCALE	1:1	物料号	
设 计/DESIGNED		单位 UNIT	mm	型 号	MD60AIS132-48-C01330-B1-5-1C-Z
审 核/CHECKED					
承 认/APPROVED		上海四横电机制造有限公司		页 SHEET	1/1

三视图 THIRD ANGLE PROJECTION