RoHS COMPLAINT

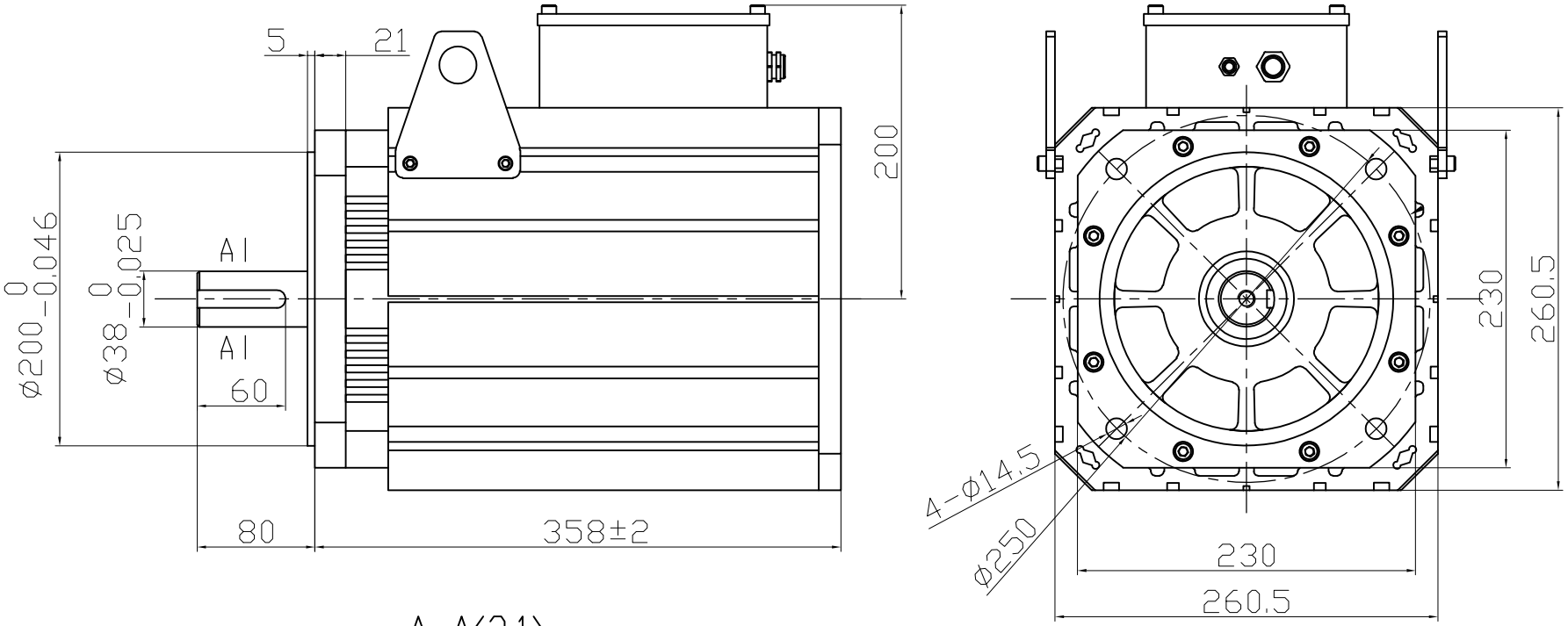

A-A(2:1)

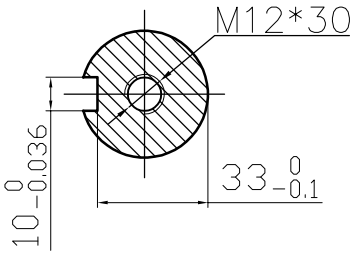

额定电压	380	V AC
额定功率	5500	W
额定电流	12.5	A
额定转矩	35	N•m
最大转矩	105	N•m
额定转速	1500±10%	RPM
最大转速	1800±10%	RPM
转动惯量	14	$10^{-3}kg.m^2$
力矩系数	2.8	Nm/A
转子极对数	4 p	
电机绝缘等级	CLass F	
防护等级	IP65	

电机绕组插座

端子序号	2	3	4	1
功能定义	U	V	W	PE

绝对值式接线

端子序号	1	2	3	4	5	6	7
功能定义	PE	E-	E+	SD-	0V	SD+	5V

CONFIRMED&ACCEPTED BY CUTOMER (客户确认&接受)

COMPANY CHOP&SIGNATURE (盖章&签名)

一般公差 TOLERANCE ±0.3/±3°

版本	年 月 日	变更番号	变 更 内 容	设计	备 注 NOTE	REV.	A

品 名: 智能伺服电机规格

制 图/DRAWN		比例 SCALE	1:1	物料号	
设 计/DESIGNED		单位 UNIT	mm	型 号	230SFM-C35015-3B1
审 核/CHECKED					
承 认/APPROVED		上海四横电机制造有限公司			

三视图 THIRD ANGLE PROJECTION

页 SHEET 1/1