RoHS COMPLAINT

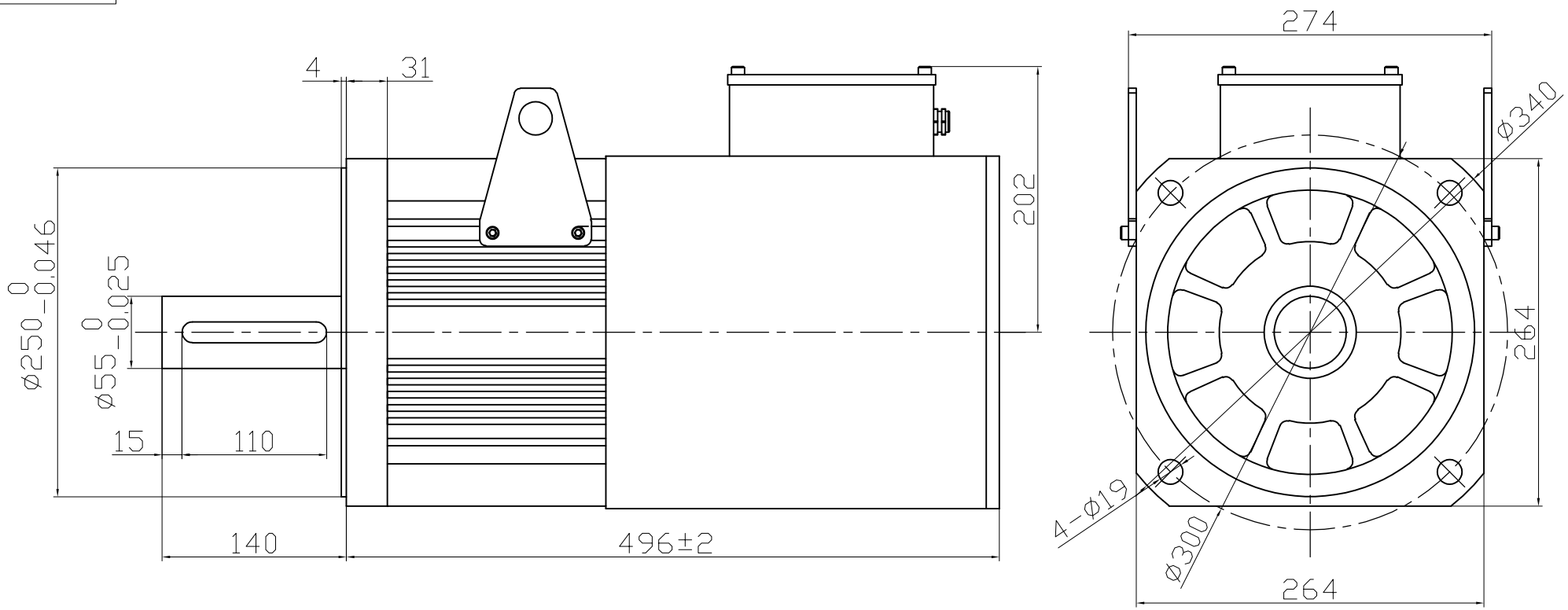


A-A(2:1)

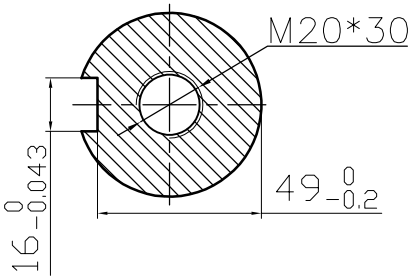


| | | |
|---|---|---|
| 额定电压 | 380 | V AC |
| 额定功率 | 30500 | W |
| 额定电流 | 202.5 | A |
| 额定转矩 | 191 | N•m |
| 最大转矩 | 573 | N•m |
| 额定转速 | 1500±10% | RPM |
| 转动惯量 | 0.13 | kg.m² |
| 力矩系数 | 2.8 | Nm/A |
| 转子极对数 | 4 p | |
| 电机绝缘等级 | CLass F | |
| 防护等级 | IP65 | |

电机绕组插座

| 端子序号 | 2 | 3 | 4 | 1 |
|---|---|---|---|---|
| 功能定义 | U | V | W | PE |

增量式接线

| 端子序号 | 2 | 3 | 4 | 5 | 6 | 7 | 8 | 9 | 10 | 11 | 12 | 13 | 14 | 15 | 1 |
|---|---|---|---|---|---|---|---|---|---|---|---|---|---|---|---|
| 功能定义 | 5V | 0V | A+ | B+ | Z+ | A- | B- | Z- | U+ | V+ | W+ | U- | V- | W- | PE |

CONFIRMED&ACCEPTED BY CUTOMER (客户确认&接受)

COMPANY CHOP&SIGNATURE (盖章&签名)

一般公差 TOLERANCE ±0.3/±3°

| 版本 | 年 月 日 | 变更番号 | 变 更 内 容 | 设计 | 备 注 NOTE | REV. | A |
|---|---|---|---|---|---|---|---|

品 名: 智能伺服电机规格

| | | | | | |
|---|---|---|---|---|---|
| 制 图/DRAWN | | 比例 SCALE | 1:1 | 物料号 | |
| 设 计/DESIGNED | | 单位 UNIT | mm | 型 号 | 260SFM-EA9115-3B6 |
| 审 核/CHECKED | | | | | |
| 承 认/APPROVED | | | | | |

三视图 THIRD ANGLE PROJECTION

上海四横电机制造有限公司

页 SHEET 1/1