RoHS COMPLAINT

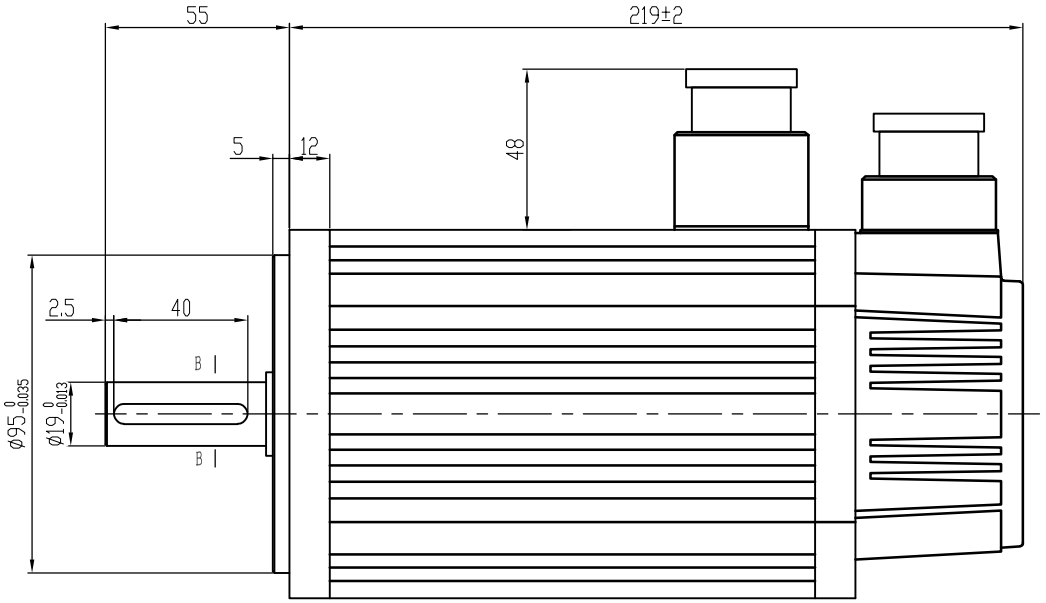

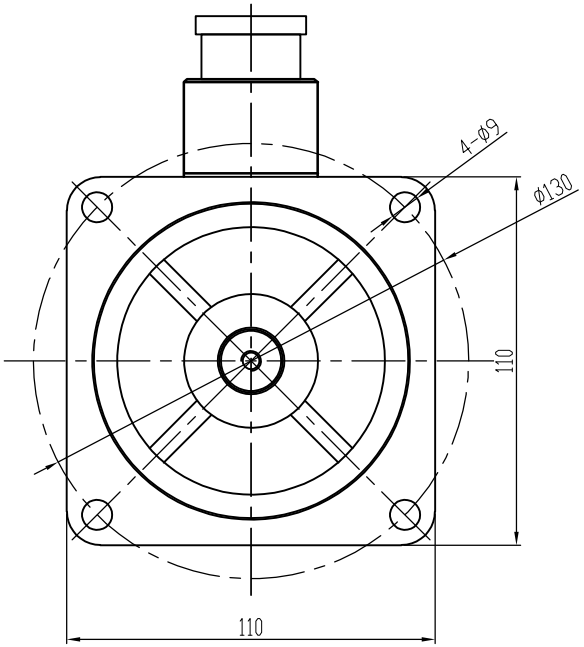

B-B (2:1)

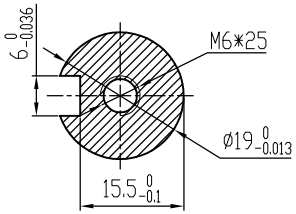

额定电压	220	V
额定功率	1800	W
额定电流	6.0±10%	A
额定转矩	6	N•m
峰值转矩	18	N•m
额定转速	3000±10%	RPM
线电阻	0.78	Ω
线电感	2.68	mH
转动惯量	7.6	10^{-4}kg.m^2
力矩系数	1.0	Nm/A
转子极对数	4 p	
电机绝缘等级	CLass F	
防护等级	IP65	

电机绕组插座

端子序号	2	3	4	1
功能定义	U	V	W	PE

增量式接线

端子序号	2	3	4	5	6	7	8	9	10	11	12	13	14	15	1
功能定义	5V	0V	A+	B+	Z+	A-	B-	Z-	U+	V+	W+	U-	V-	W-	PE

CONFIRMED&ACCEPTED BY CUTOMER (客户确认&接受)

COMPANY CHOP&SIGNATURE (盖章&签名)

一般公差 TOLERANCE ±0.3/±3°

版本	年 月 日	变更番号	变 更 内 容	设计	备 注 NOTE	REV.	A

品 名

智能伺服电机规格

制 图/DRAWN		比例 SCALE	1:1	物料号	
设 计/DESIGNED		单位 UNIT	mm	型 号	110SFM-E06030-2B6
审 核/CHECKED					
承 认/APPROVED		上海四横电机制造有限公司			

三视图 THIRD ANGLE PROJECTION

页 SHEET 1/1