RoHS COMPLAINT

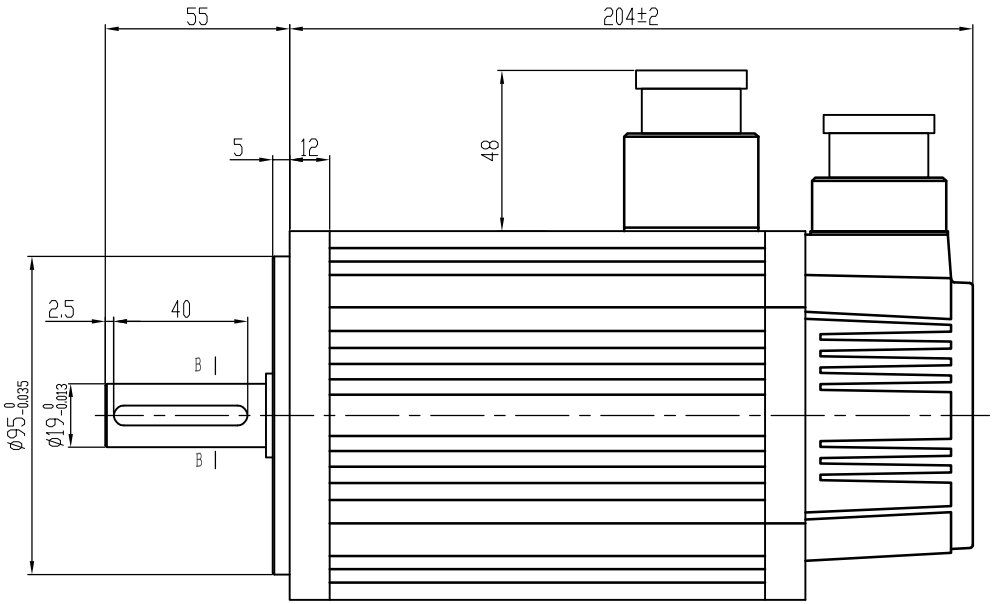

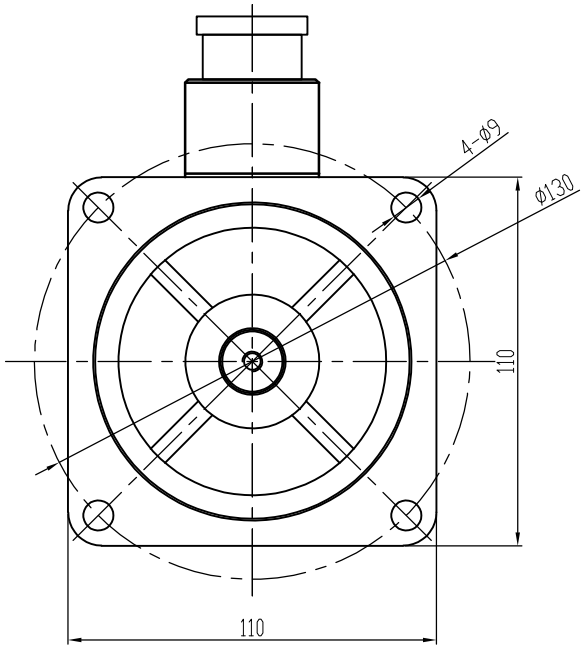

B-B (2:1)

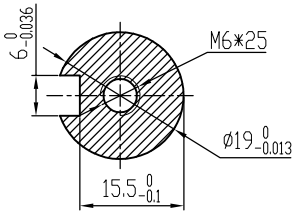

额定电压	220	V
额定功率	1500	W
额定电流	6.0±10%	A
额定转矩	5	N•m
峰值转矩	15	N•m
额定转速	3000±10%	RPM
线电阻	1.03	Ω
线电感	3.43	mH
转动惯量	6.3	10^{-4}kg.m^2
力矩系数	0.83	Nm/A
转子极对数	4 p	
电机绝缘等级	CLass F	
防护等级	IP65	

电机绕组插座

端子序号	2	3	4	1
功能定义	U	V	W	PE

绝对值式接线

端子序号	1	2	3	4	5	6	7
功能定义	PE	E-	E+	SD-	0V	SD+	5V

CONFIRMED&ACCEPTED BY CUTOMER (客户确认&接受)

COMPANY CHOP&SIGNATURE (盖章&签名)

一般公差 TOLERANCE ±0.3/±3°

版本	年 月 日	变更番号	变 更 内 容	设计

品 名: 智能伺服电机规格

备 注 NOTE

REV. A

制 图/DRAWN		比例 SCALE	1:1	物料号	
设 计/DESIGNED		单位 UNIT	mm	型 号	110SFM-C05030-2B1
审 核/CHECKED					
承 认/APPROVED					

三视图 THIRD ANGLE PROJECTION

上海四横电机制造有限公司

页 SHEET 1/1