RoHS COMPLAINT

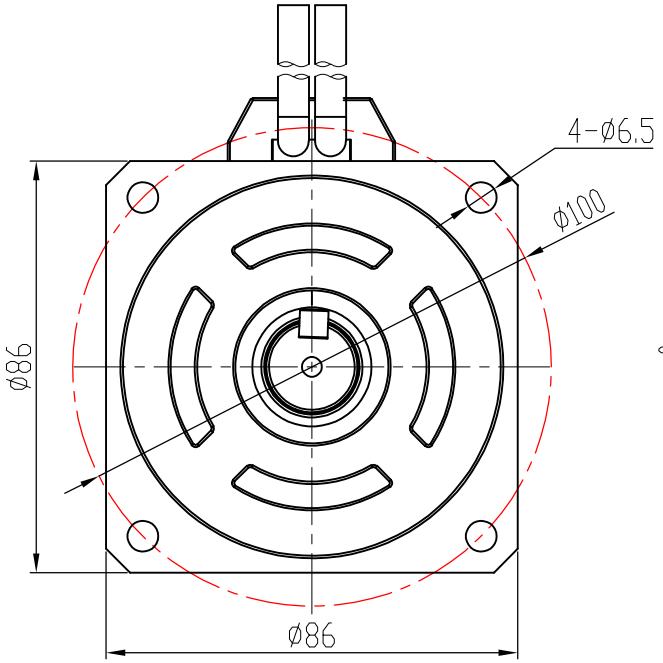

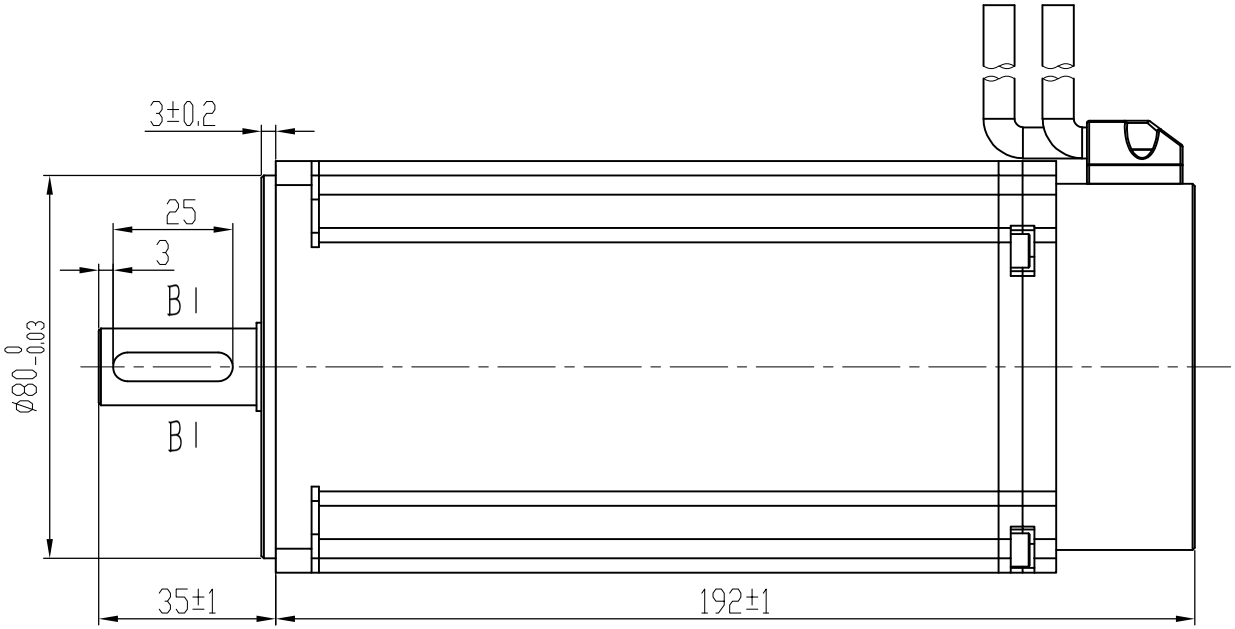

额定电压	220	V AC
额定功率	750	W
额定电流	3	A
额定转矩	2.4	N•m
最大转矩	7.1	N•m
额定转速	3000±10%	RPM
线反电势常数	51	V/KRPM
线电阻	3.2	Ω
线电感	6.76	mH
转动惯量	2.45	$10^{-4}kg.m^2$
力矩系数	0.8	Nm/A
电气时间常数	2.1	ms
转子极对数	4 p	
电机绝缘等级	CLass F	
防护等级	IP65	

B-B (2:1)

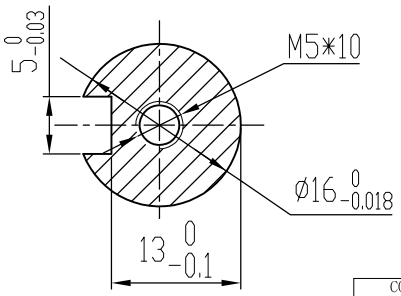

电机绕组插座				
端子序号	1	2	3	4
功能定义	U	V	W	PE

制动接线			增量式接线														
端子序号	1	2	端子序号	2	3	4	5	6	7	8	9	10	11	12	13	14	15	1
功能定义	DC24V		功能定义	5V	0V	B+	Z-	U+	Z+	U-	A+	V+	W+	V-	A-	B-	W-	PE

CONFIRMED&ACCEPTED BY CUTOMER (客户确认&接受)						品 名	电机规格书
COMPANY CHOP&SIGNATURE (盖章&签名)							
一般公差 TOLERANCE ±0.3/±3°	版本	年 月 日	变更番号	变 更 内 容	设计	备 注 NOTE	REV. A

制 图/DRAWN		比例 SCALE	1:1	物料号	三视图 THIRD ANGLE PROJECTION
设 计/DESIGNED		单位 UNIT	mm	型 号	90SFM-E02430-2B6-Z
审 核/CHECKED					
承 认/APPROVED		上海四横电机制造有限公司		页 SHEET	1/1