RoHS COMPLAINT

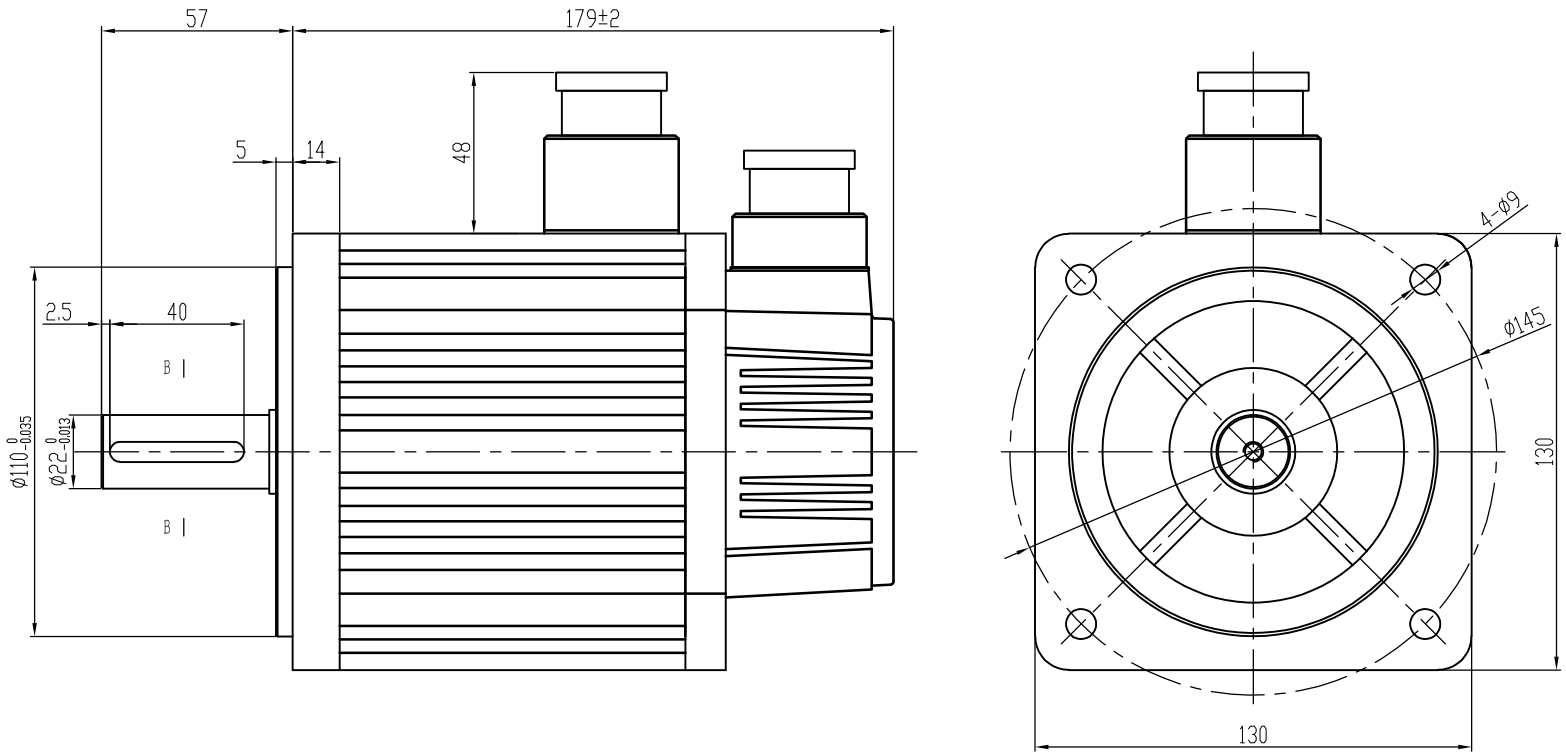

B-B (2:1)

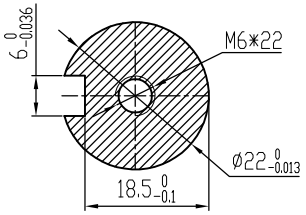

额定电压	220	V
额定功率	1500	W
额定电流	6±10%	A
额定转矩	6	N•m
峰值转矩	18	N•m
额定转速	2500±10%	RPM
线电阻	1.28	Ω
线电感	3.95	mH
转动惯量	12.6	10^{-4}kg.m^2
力矩系数	1.0	Nm/A
转子极对数	4 p	
电机绝缘等级	CLass F	
防护等级	IP65	

电机绕组插座

端子序号	2	3	4	1
功能定义	U	V	W	PE

增量式接线

端子序号	2	3	4	5	6	7	8	9	10	11	12	13	14	15	1
功能定义	5V	0V	A+	B+	Z+	A-	B-	Z-	U+	V+	W+	U-	V-	W-	PE

CONFIRMED&ACCEPTED BY CUTOMER (客户确认&接受)						品 名	
COMPANY CHOP&SIGNATURE (盖章&签名)						智能伺服电机规格	
一般公差 TOLERANCE ±0.3/±3°	版本	年 月 日	变更番号	变 更 内 容	设计	备 注 NOTE	REV. A

制 图/DRAWN		比例 SCALE	1:1	物料号		三视图 THIRD ANGLE PROJECTION
设 计/DESIGNED		单位 UNIT	mm	型 号	130SFM-E06025-2B6	
审 核/CHECKED						
承 认/APPROVED		上海四横电机制造有限公司			页 SHEET	1/1