RoHS COMPLAINT

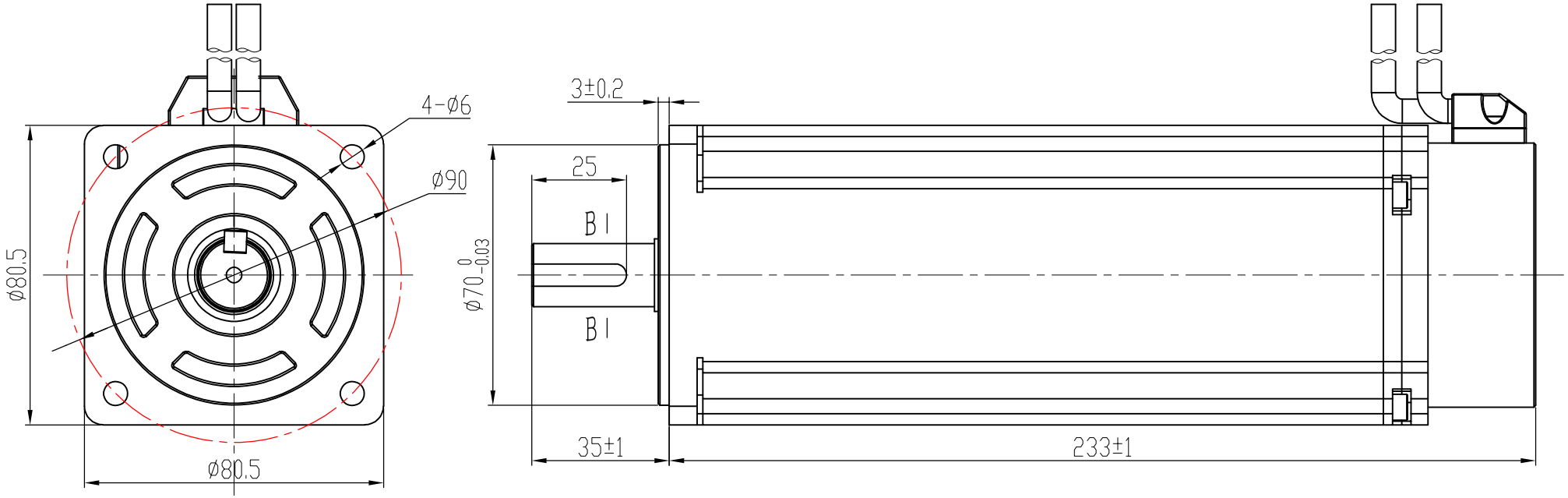

额定电压	220	V AC
额定功率	1000	W
额定电流	4.4	A
额定转矩	4	N•m
最大转矩	12	N•m
额定转速	2500±10%	RPM
线反电势常数	54	V/KRPM
线电阻	2.3	Ω
线电感	4.8	mH
转动惯量	2.97	$10^{-4}kg.m^2$
力矩系数	0.9	Nm/A
电气时间常数	2.09	ms
转子极对数	4 p	
电机绝缘等级	CLass F	
防护等级	IP65	

B-B (2:1)

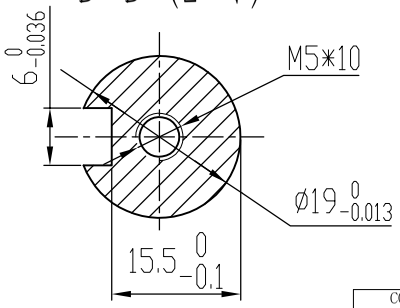

电机绕组插座

端子序号	1	2	3	4
功能定义	U	V	W	PE

制动接线		
端子序号	1	2
功能定义	DC24V	

绝对值式接线							
端子序号	1	2	3	4	5	6	7
功能定义	PE	E-	E+	SD-	0V	SD+	5V

CONFIRMED&ACCEPTED BY CUTOMER (客户确认&接受)						品 名	电机规格书
COMPANY CHOP&SIGNATURE (盖章&签名)							
一般公差 TOLERANCE ±0.3/±3°	版本	年 月 日	变更番号	变 更 内 容	设计	备 注 NOTE	REV. A

制 图/DRAWN		比例 SCALE	1:1	物料号	三视图 THIRD ANGLE PROJECTION
设 计/DESIGNED		单位 UNIT	mm	型 号	80SFM-C04025-2B1-Z
审 核/CHECKED					
承 认/APPROVED		上海四横电机制造有限公司		页 SHEET	1/1