RoHS
COMPLAINT

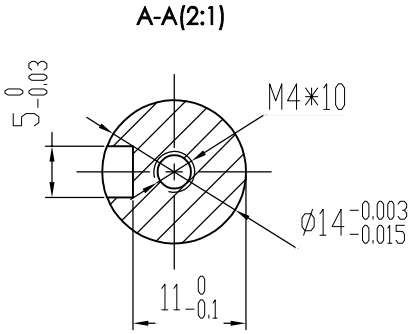

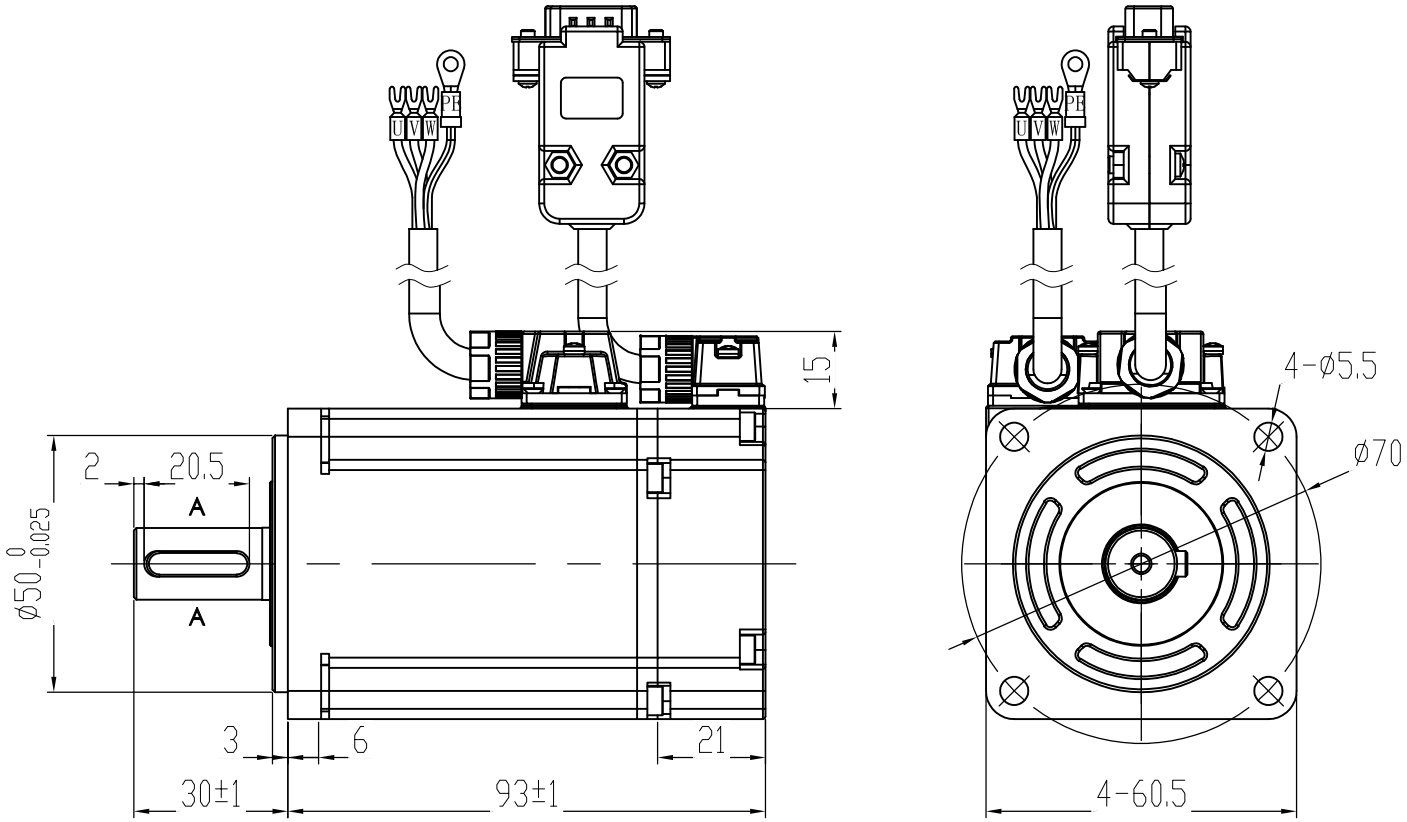

额定电压	220	V
额定功率	400	W
额定电流	2.6	A
额定转矩	1.27	N•m
额定转速	3000±10%	RPM
最高转速	3600±10%	RPM
线反电势常数	31	V/KRPM
线电阻	4.05	Ω
线电感	6.5	mH
转动惯量	0.52	10^{-4}kg.m^2
力矩系数	0.49	Nm/A
电气时间常数	1.6	ms
转子极对数	5 p	
电机绝缘等级	CLass F	
防护等级	IP54	

动力线接线顺序

绕组引线	U	V	W	PE
颜色	红	白	黑	黄绿

绝对式编码器接线顺序

插座编号	1	2	3	4	5	6	7	8	9
信号引线	+5V	0V	NC	SD+	SD-	NC	NC	NC	NC

CONFIRMED&ACCEPTED BY CUTOMER
(客户确认&接受)
COMPANY CHOP&SIGNATURE (盖章&签名)

一般公差 TOLERANCE ±0.3/±3°

版本	年 月 日	变更番号	变 更 内 容	设计	备 注 NOTE	REV.	A

品 名: 电机规格书

制 图/DRAWN
设 计/DESIGNED
审 核/CHECKED
承 认/APPROVED

比例 SCALE	1:1	物料号		三视图 THIRD ANGLE PROJECTION
单位 UNIT	mm	型 号	60BST-C01330-2B1	
上海四横电机制造有限公司			页 SHEET	1/1